Electrolux PROFESSIONAL

Agitadores sencillos Dispensador de bebidas frías 2x9 L, modelo agitador con tapa de cierre

ARTÍCULO # _____

MODELO # _____

NOMBRE # _____

SIS # _____

AIA # _____

CCCRKT (ECS2E22)

Dispensador de bebidas refrigeradas con 2 bowls de 9 litros con agitador y tapa con cierre, R290

Descripción

Artículo No. _____

Dispensador de bebidas frías, 2x9lt, con función de agitado para zumos frescos, cafés o tés con sistema de espuma mínima. Dispensa 2 sabores en bowls de 9lt de fácil limpieza con un espacio libre para vasos de 23cm. Sistema de desbloqueo de bowls fácil de quitar para un montaje y desmontaje más rápido y sencillo. Bowls con tapa con cierre para mayor seguridad contra la manipulación.
Rango de temperatura de 1,7 a 5° C. Dispensador de premezclas con base de acero inoxidable y bowls de plástico transparente. Tamaño compacto de 27 cm

Aprobación: _____

Características técnicas

- Función de mezcla para jugos frescos, café o té con un sistema de espuma mínimo.
- Dispense 2 sabores en recipientes fáciles de limpiar de 9 L con un espacio para tazas de 23 cm.
- Sistema de liberación fácil del tanque para un montaje y desmontaje más fácil y rápido.
- Su diseño amigable al usuario permite a la máquina dispensar productos hasta la última gota.

Construcción

- El tamaño compacto de 27 cm de ancho ahorra un valioso espacio en el mostrador.
- Rango de temperatura de 1.7 - 5 ° C.
- Tipo de refrigerante: R290.
- Dispensador de premezcla con base de acero inoxidable y depósitos de plástico transparente.
- Menos piezas extraíbles para simplificar la limpieza y reducir el mantenimiento.
- Las tomas de aire desde el fondo y el escape hacia atrás.
- Tapa de bloqueo para mayor seguridad contra la manipulación.

Agitadores sencillos
Dispensador de bebidas frías 2x9 L, modelo agitador con tapa de cierre

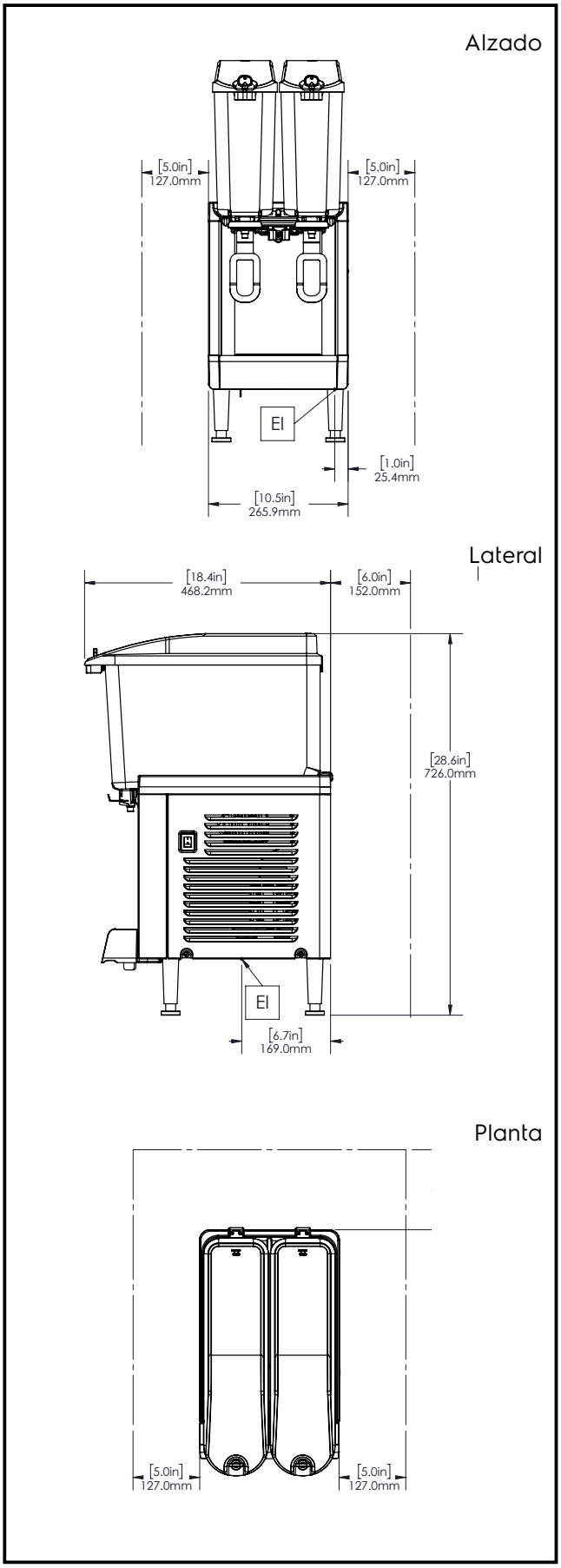

Agitadores sencillos
Dispensador de bebidas frías 2x9 L, modelo agitador con tapa de cierre

La Empresa se reserva el derecho de modificar especificaciones sin previo aviso

Agitadores sencillos
Dispensador de bebidas frías 2x9 L, modelo agitador con tapa de cierre

Eléctrico

Suministro de voltaje	220-240 V/1N ph/50/60 Hz
Potencia eléctrica max.:	0.4 kW

Info

Peso neto	20 kg
Peso del paquete	24 kg
Alto del paquete:	530 mm
Ancho del paquete:	380 mm
Fondo del paquete:	480 mm

Sostenibilidad

Tipo de refrigerante:	R290
Peso del refrigerante	50 g

La Empresa se reserva el derecho de modificar especificaciones sin previo aviso